设备面安装尺寸
Equipment mounting face dimension

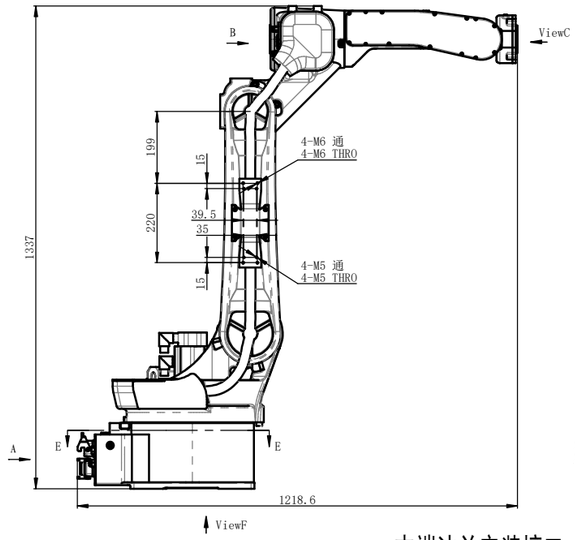

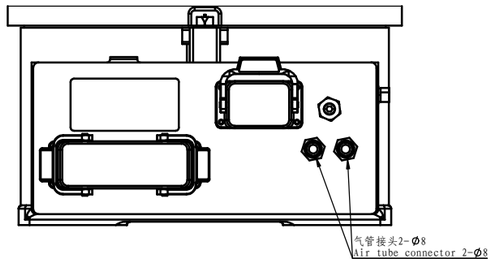

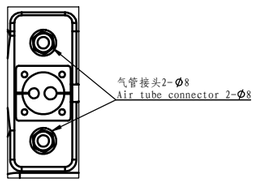

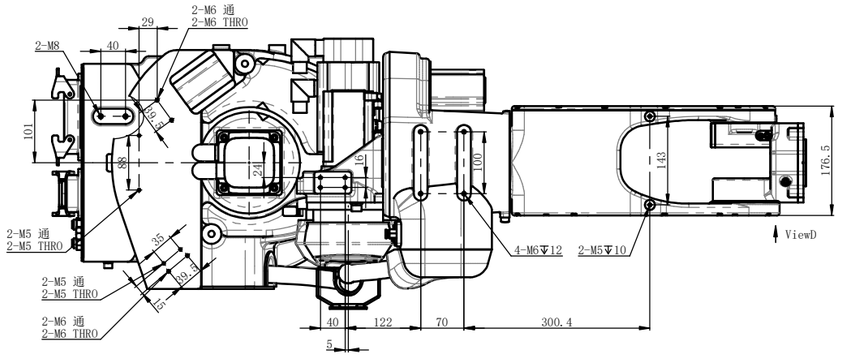

末端法兰安装接口
End flange mounting dimension
视图比例 1:1
View Scale 1: 1

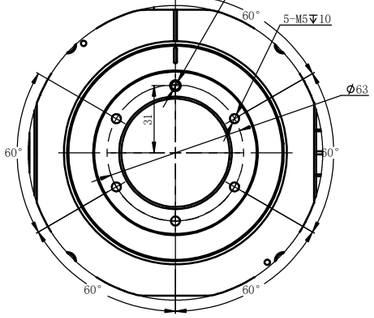

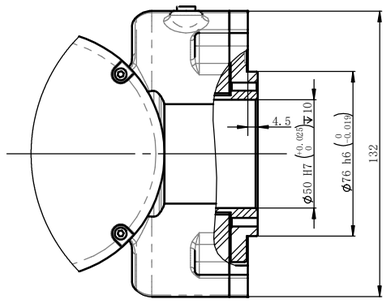

底座安装接口
Robot base mounting dimension
视图比例 1:2.5
View Scale 1: 2.5

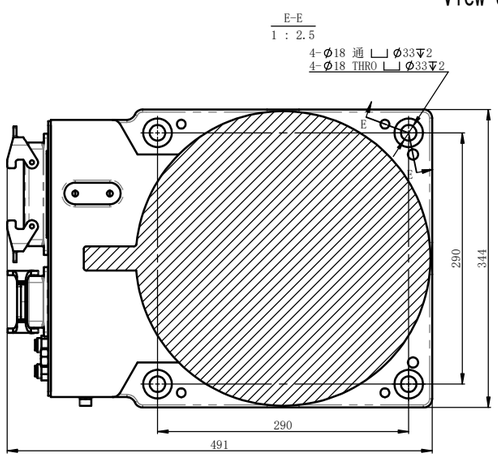

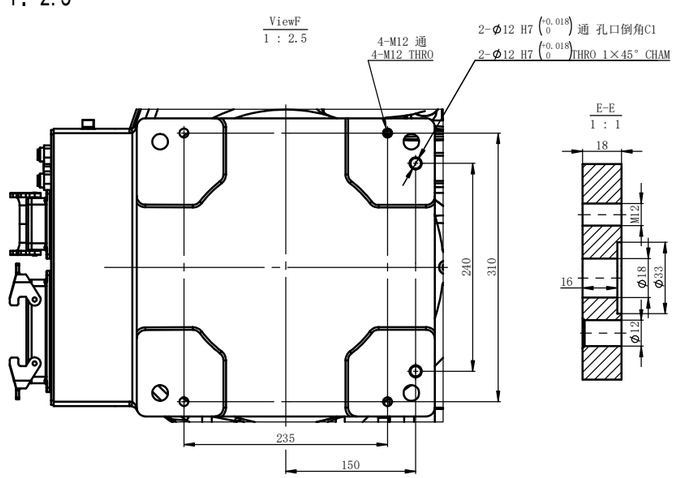

运动范围图
Motion range

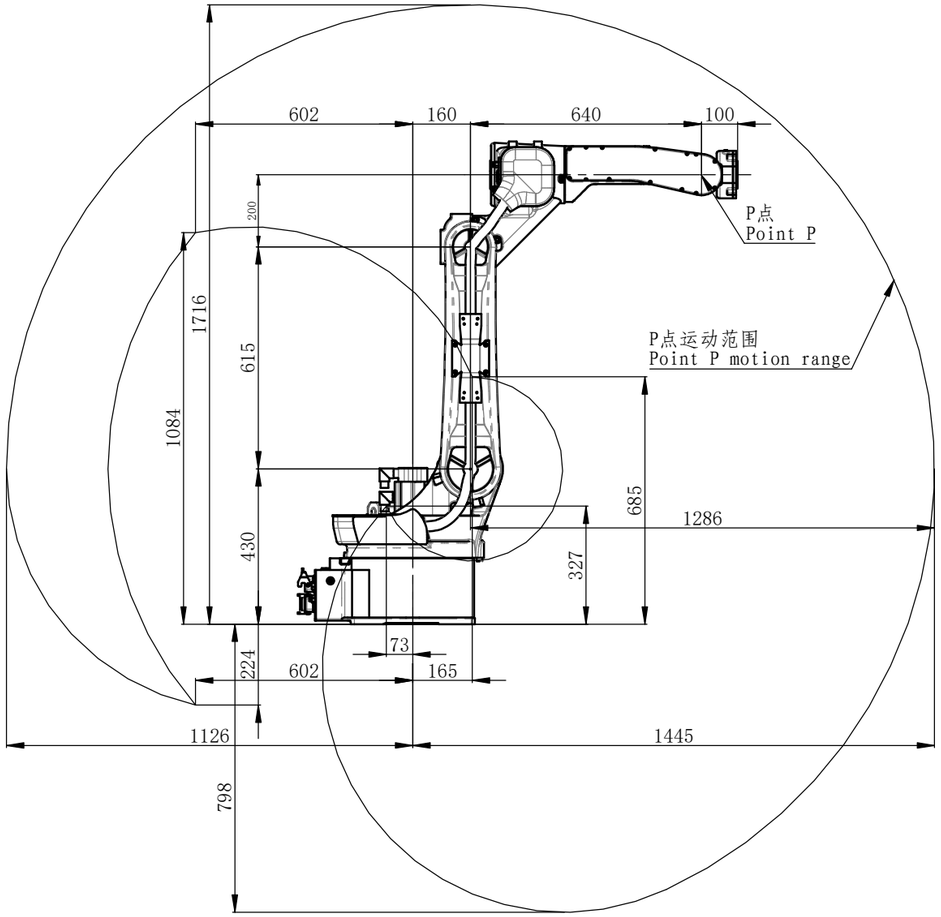

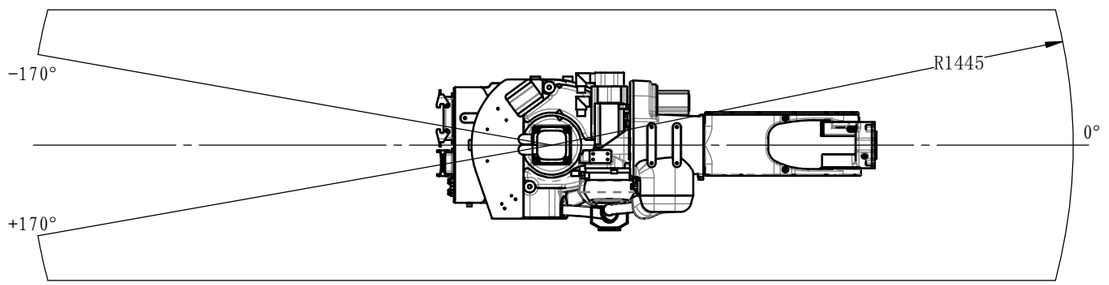

图幅 SIZE	比例 SCALE	南京埃斯顿机器人工程有限公司 ESTUN Robotics Co.,Ltd
A0	1:6	运动空间包络图 Motion space envelop diagram
共 1 页 第 1 页 SHEET 1 OF 1		iER12-1450-HW